Adsorber VL-R series

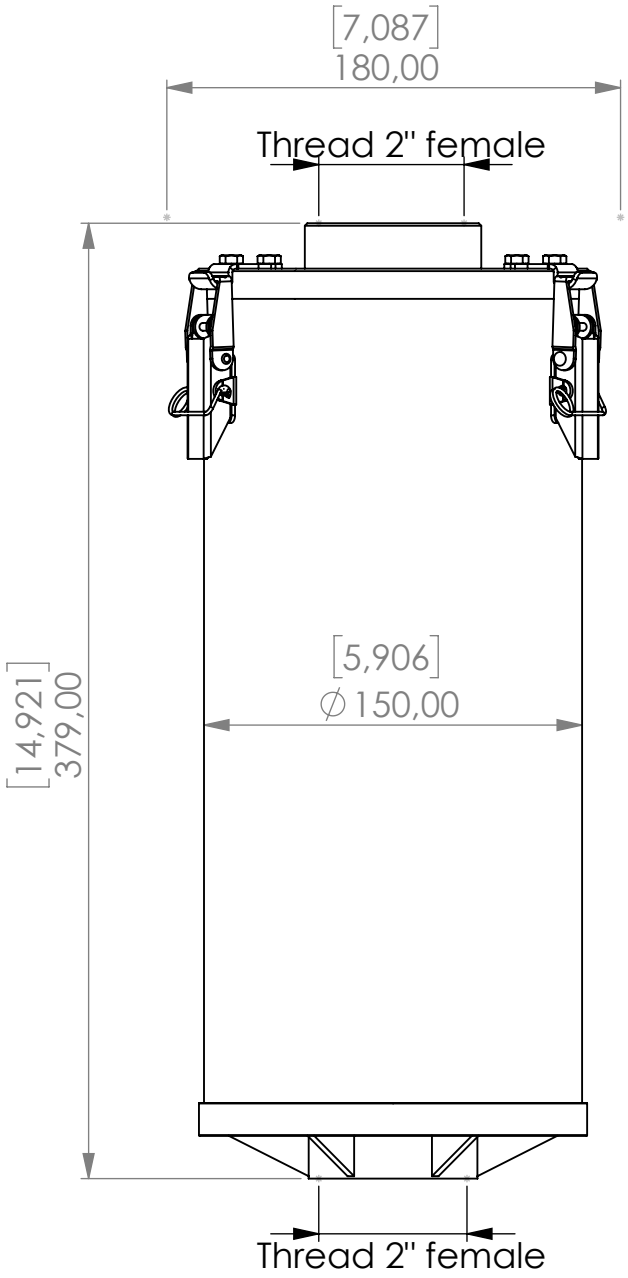

Product Code	VL	-	R	_	5L	_	N	_	V2	_	X	_	2f	_	2f
	Adsorber type		Refillable cartridge		Size		NBR seals		Fleece filter 2 micron		Adsorbent GIEBEL Xdry®		Connection for System Thread 2" female		Connection for System Thread 2" female

Housing materials:	PA, PC, AL		
GIEBEL Xdry® (kg/lb):	3.7 / 8.16	Color-change capacity (ml/floz):	1295 / 43.8
Total weight (kg/lb):	5.842 / 12.88		

NAME:

Adsorber VL-R 5L 2"f

VL-R_5L_N_V2_X_2f_2f

	Date	Name
rev.	12.09.2025	Daniel Zinic

GIEBEL Adsorber®
...setting standards in aeration drying!

GIEBEL
www.giebel-adsorber.com
info@gf-dry.com

Article no.:	Status	Format
12.0000.99	approved	A4
	Ratio	Sheet / of
	1:3	1 / 1

Weitergabe sowie Vervielfältigung dieses Dokuments, Verwertung und Mitteilung seines Inhalts sind verboten, soweit nicht ausdrücklich gestattet.
Zuwiderhandlungen verpflichten zu Schadenersatz. Alle Rechte für den Fall der Patent-, Gebrauchsmuster- oder Geschmacksmustereintragung vorbehalten